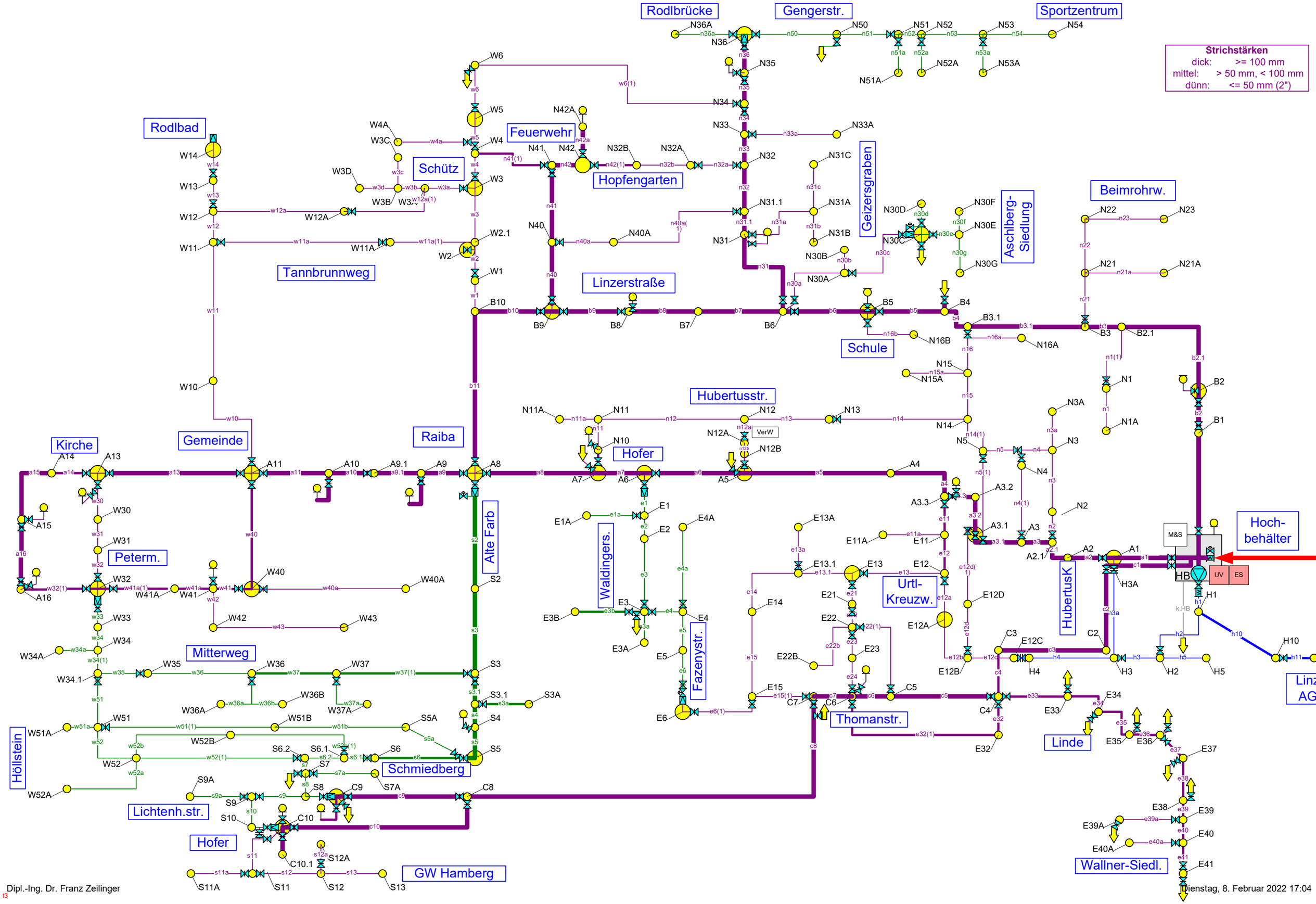
Rodlbrücke
Gengerstr.
Sportzentrum
Strichstärken
dick: >= 100 mm
mittel: > 50 mm, < 100 mm
dünn: <= 50 mm (2")
Rodlbad
Feuerwehr
Schütz
Hopfengarten
Geizersgraben
Aschlberg-Siedlung
Beimrohrw.
Tannbrunnweg
Linzerstraße
Schule
Hubertusstr.
Kirche
Gemeinde
Raiba
Hofer
Alte Farb
Waldingers.
Urtl-Kreuzw.
HubertusK
Hoch-behälter
M&S
HB
UV
ES
Peterm.
Mitterweg
Fazenystr.
Thomanstr.
Linz AG
Höllstein
Schmiedberg
Linde
Lichtenh.str.
Hofer
GW Hamberg
Wallner-Siedl.
VerW

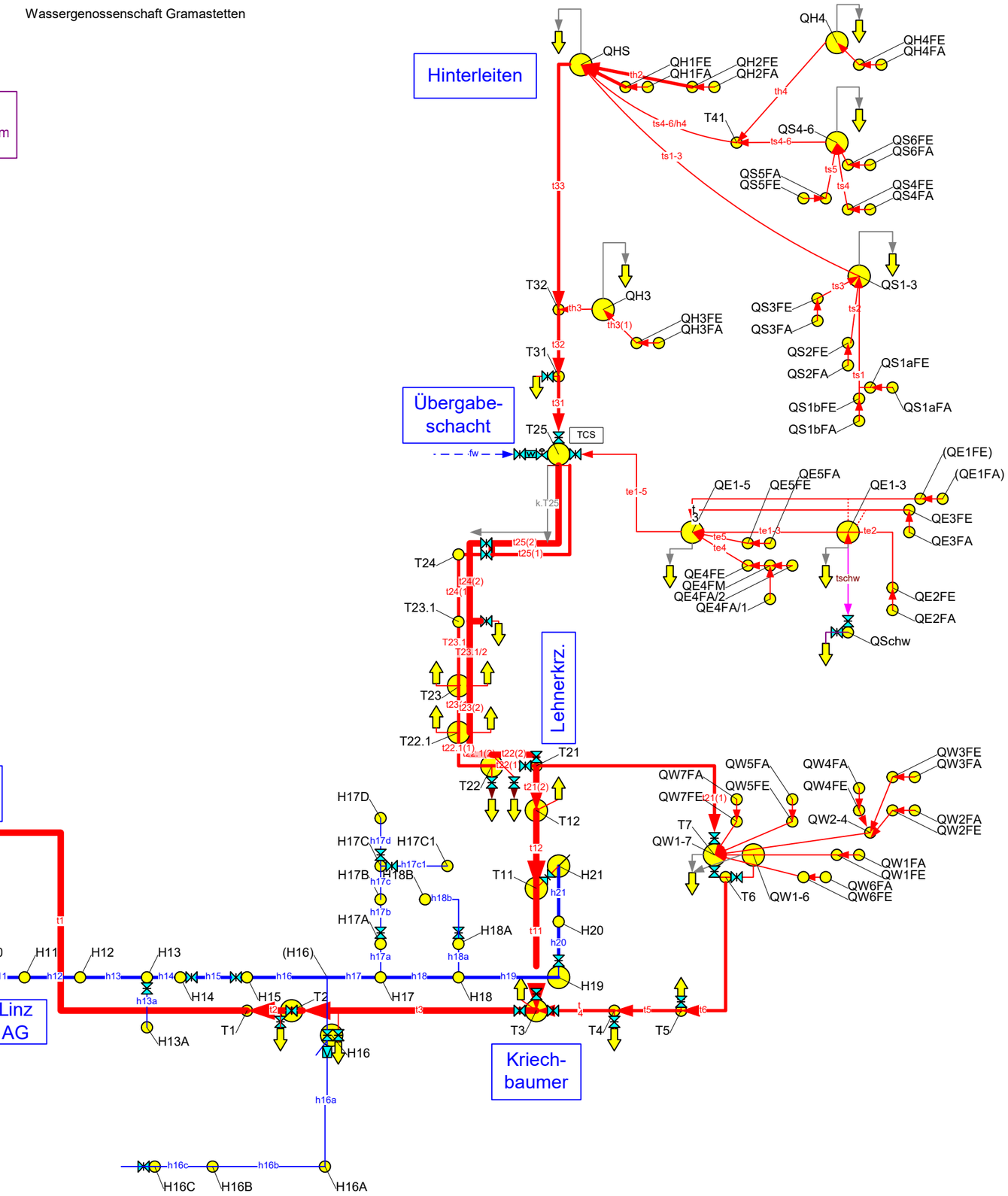
Hinterleiten
QHS
QH1FE
QH1FA
QH2FE
QH2FA
QH4
QH4FE
QH4FA
th2
th4
ts4-6/h4
T41
QS4-6
ts4-6
QS6FE
QS6FA
ts1-3
ts5
ts4
QS5FA
QS5FE
QS4FE
QS4FA
t33
T32
th3
QH3
th3(1)
QH3FE
QH3FA
ts3
QS1-3
QS3FE
QS3FA
ts2
QS2FE
QS2FA
QS1aFE
ts1
QS1bFE
QS1aFA
QS1bFA
t32
T31
t31
Übergabe-
schacht
T25
TCS
fw
k.T25
te1-5
(QE1FE)
(QE1FA)
QE1-5
QE5FE
QE5FA
QE1-3
QE3FE
QE3FA
te5
te4
te1-3
te2
QE4FE
QE4FM
QE4FA/2
QE4FA/1
tschw
QE2FE
QE2FA
QSchw
t25(2)
t25(1)
T24
t24(2)
t24(1)
T23.1
T23.1/2
T23
t23
t23(2)
T22.1
t22.1(1)
t22(2)
t22(1)
T22
T21
t21(2)
T12
Lehnerkrz.
QW7FA
QW7FE
t21(1)
QW5FA
QW5FE
QW4FA
QW4FE
QW3FE
QW3FA
QW2-4
QW2FA
QW2FE
T7
QW1-7
QW1FA
QW1FE
QW6FA
QW6FE
T6
QW1-6
H17D
H17C
H17C1
H17B
H18B
H17A
H18A
T11
H21
H20
H19
t12
t11
t1
H11
H12
H13
(H16)
H14
H15
H17
H18
T1
T2
T3
T4
T5
H13A
H16
H16A
H16C
H16B
Linz
AG
Kriech-
baumer